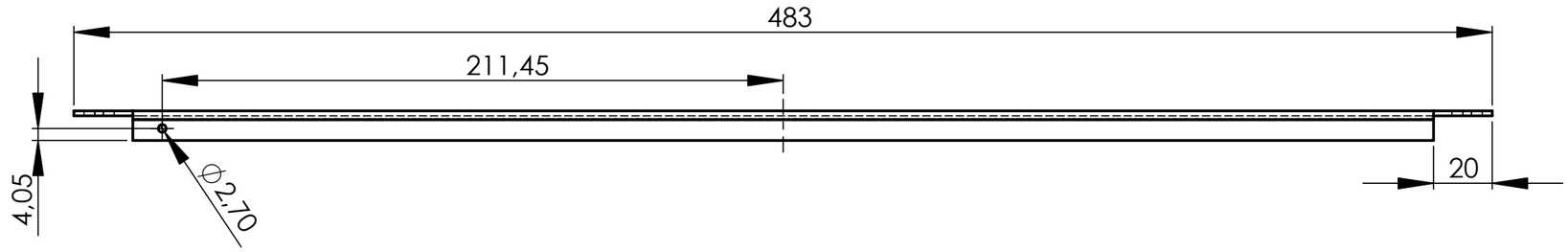

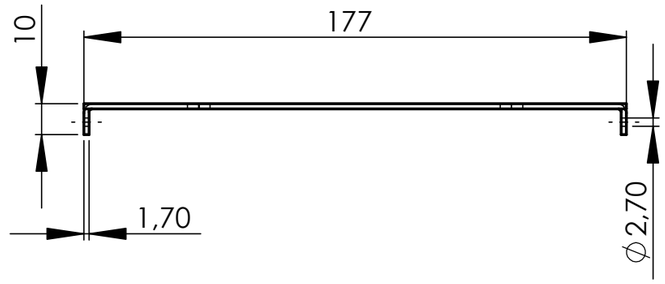

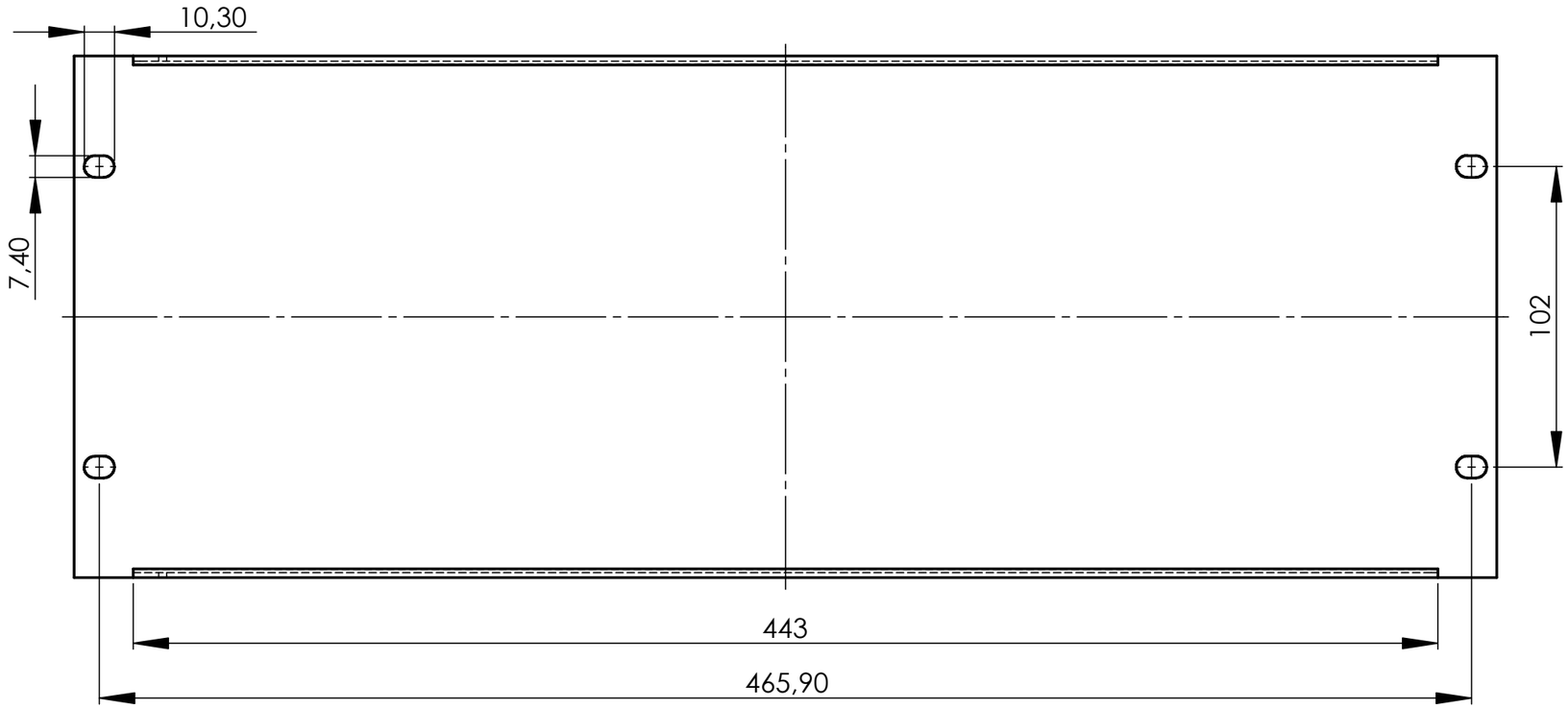

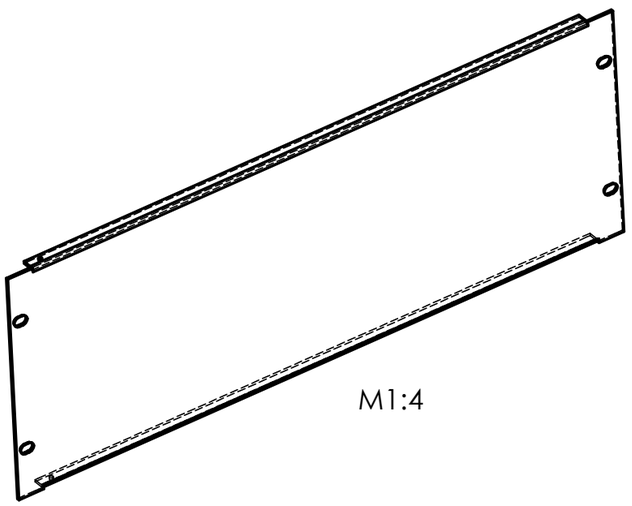

DREI/EC

Maßstab 1:2

	Datum	Name
Bearb.	29.07.2011	Denzler
Gepr.		
Norm		

9548

DREISSIG TECHNOLOGY GmbH & Co.KG
Breitenloher Weg 22
D-91166 Georgensgmünd

Tel. : +49 (0) 9172-68543-0
Fax : +49 (0) 9172-68543-50

Zust	Änderung	Datum	Name

Blatt 1