All dimensions are in mm / in
Le misure sono espresse in mm / in

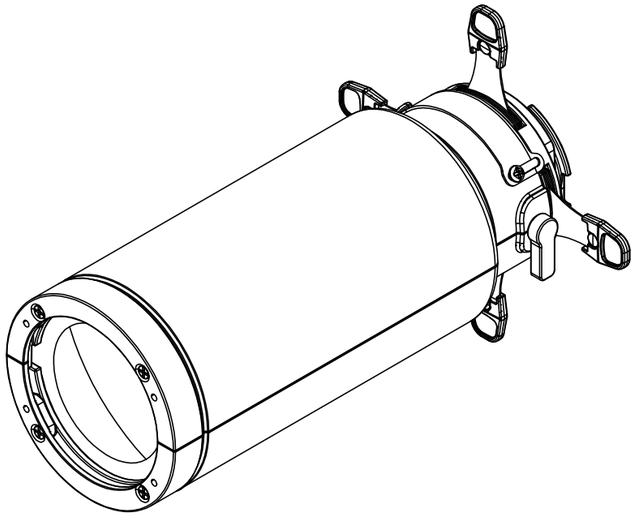

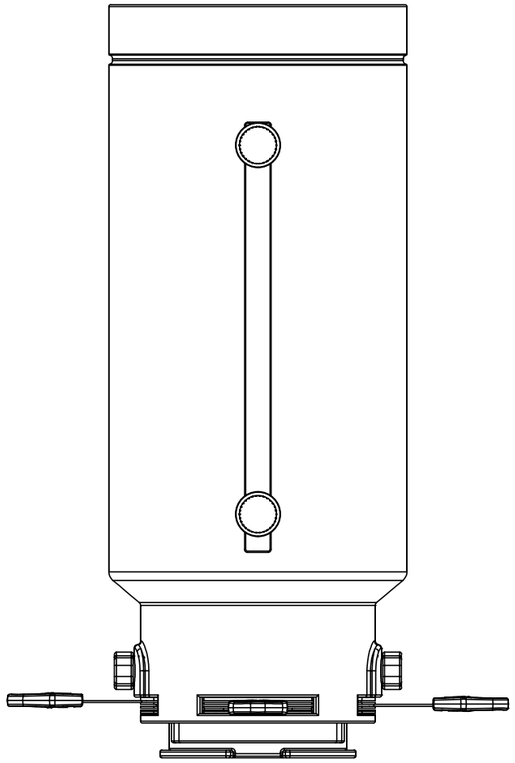

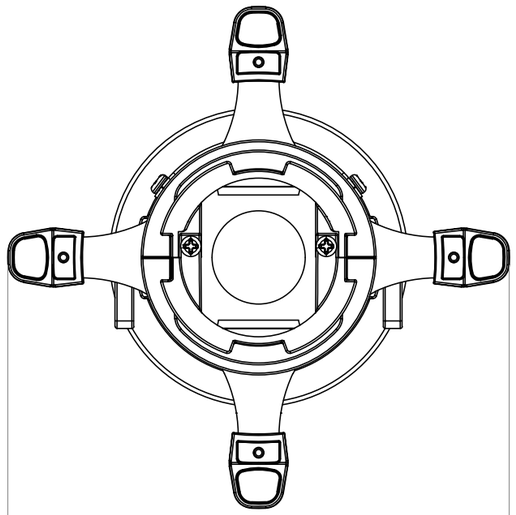

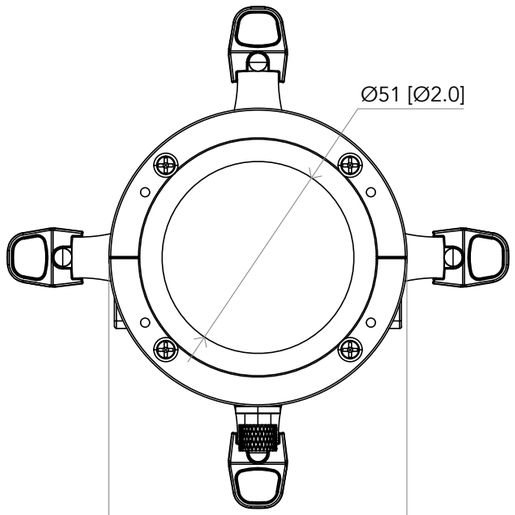

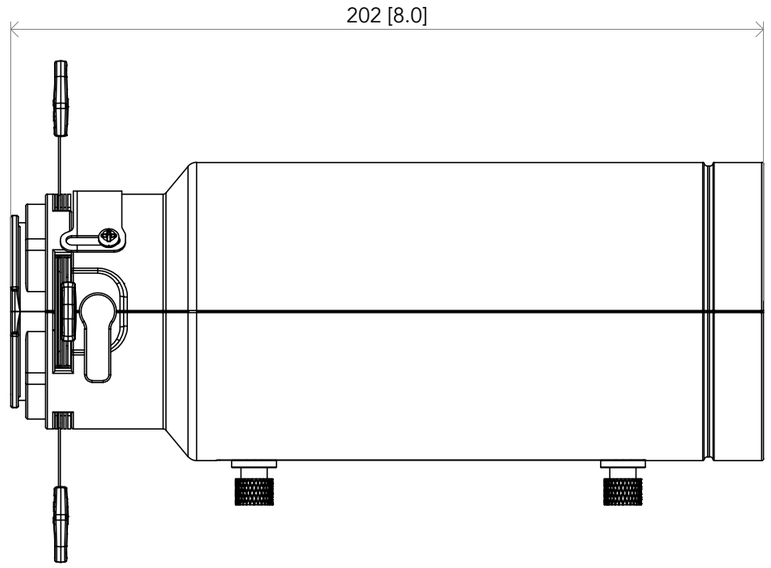

PROLIGHTS

Drawing number
Disegno numero

Title
Titolo
ECLMINIPHDZL1020/1540

Draw description
Descrizione disegno

Date Date	Revision N. Versione N°	Sheet Foglio	of di	Checked Controllato
19-05-2026	001	01	01	

Duplication of this drawing, either full or in part, is strictly prohibited without prior written authorization of Music&Lights
Questo disegno non può essere copiato, riprodotto, mostrato a terzi senza autorizzazione della Music&Lights